적용 도면 (Applied DRAW. No.)	
도면 변경 (DRAW. No.)	비 고 (Remarks)

MARK	DATE	DETAIL OF REVISION	CHECK	APP.

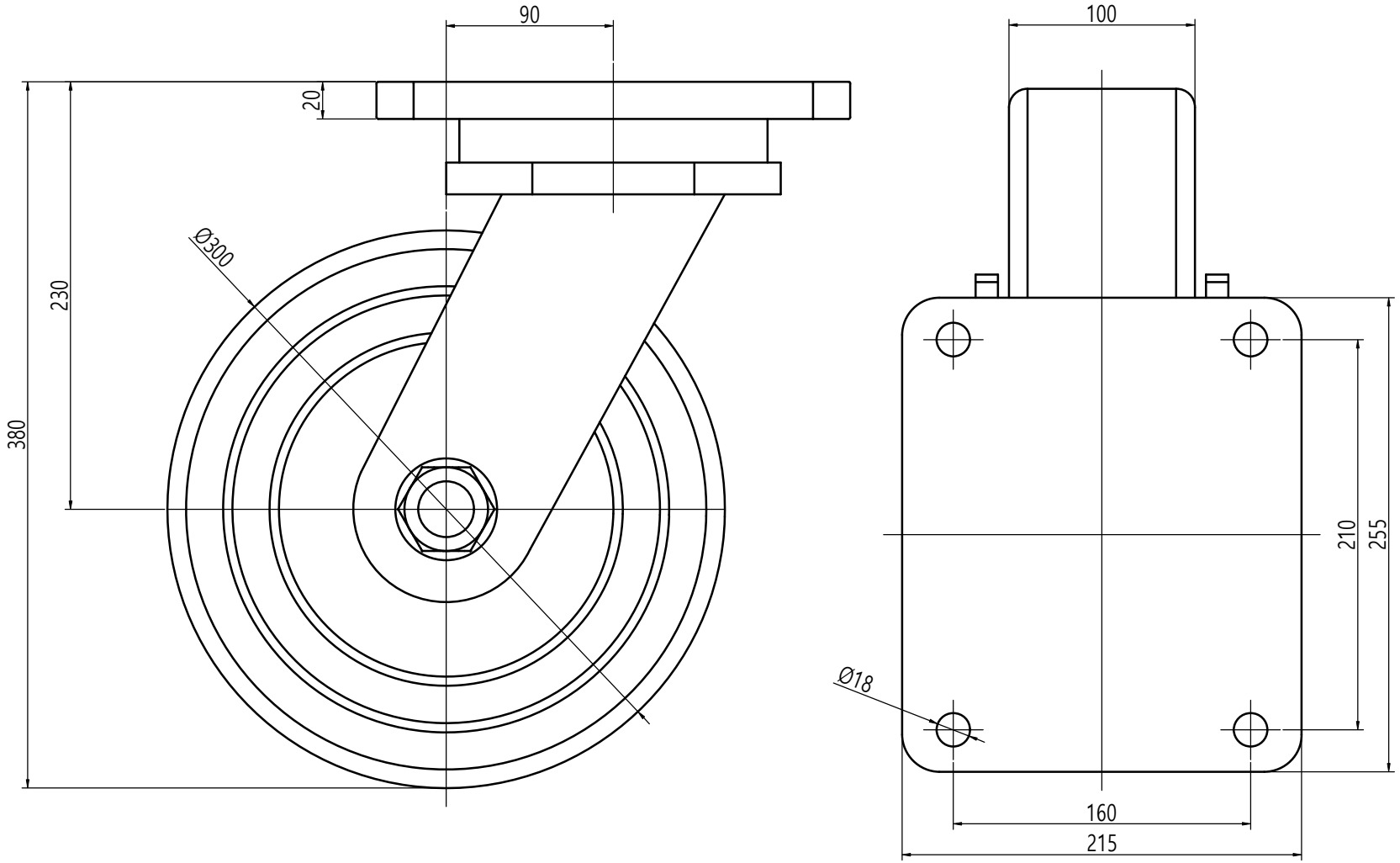

부 품 번 Part No.	변경 No.	명 칭 Part Name	갯수 Q't'y	재 질	비 고 Remarks

DRAWN	CHECKED	CHECKED	APPROVED	SCALE 1/1	MODEL
				UNIT	TITLE
SAMO				SIZE A1 / DATE	MODEL No. / DWG No.